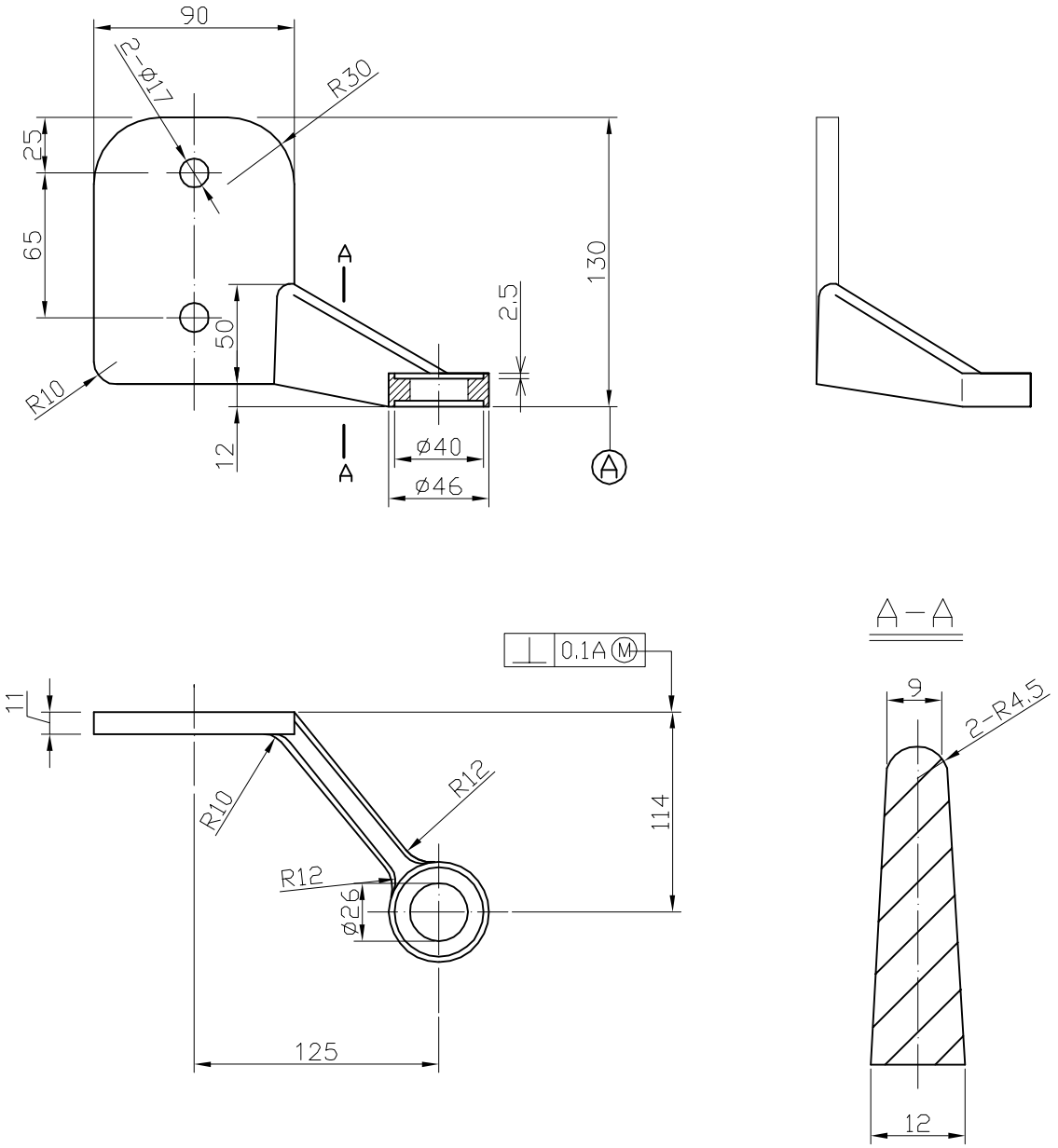
90
2-ø17
R30
25
65
50
R10
12
A
A
2.5
130
ø40
ø46
A
A-A
0.1A M
11
R10
R12
R12
ø26
114
125
9
2-R4.5
12